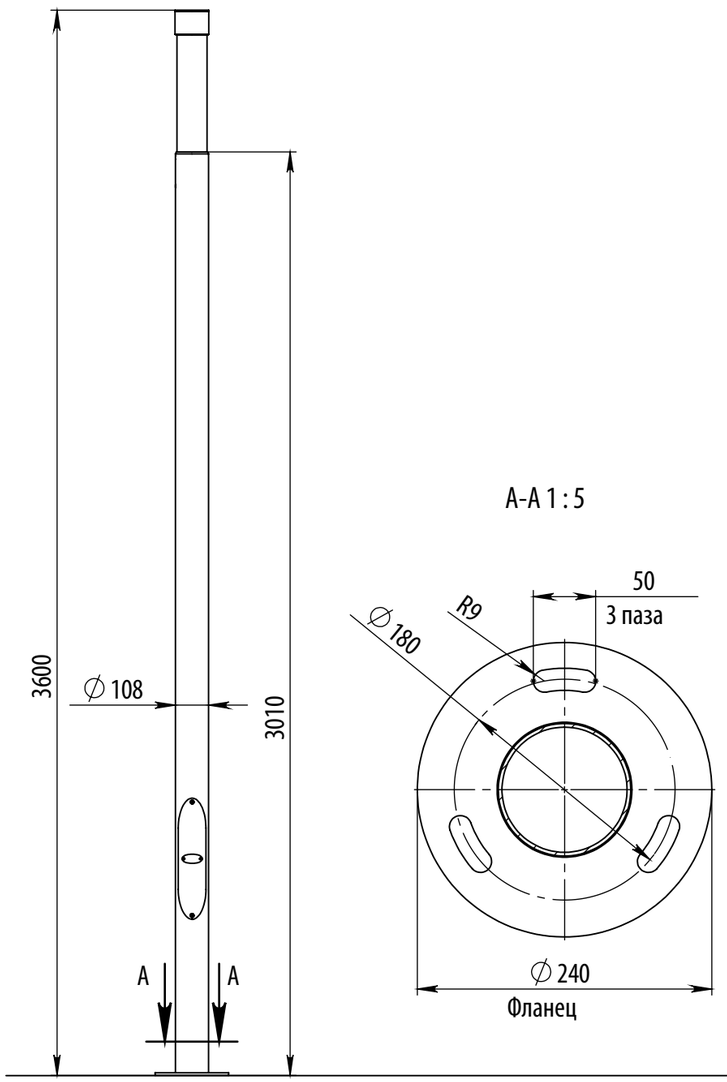

Стрит-Примьер ДТУ-27-3,6

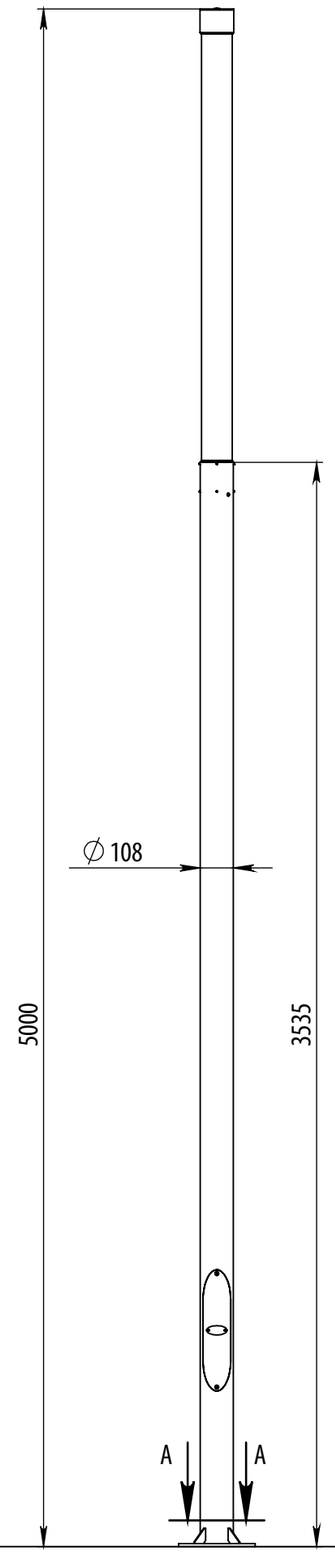

Стрит-Примьер ДТУ-27-5,0

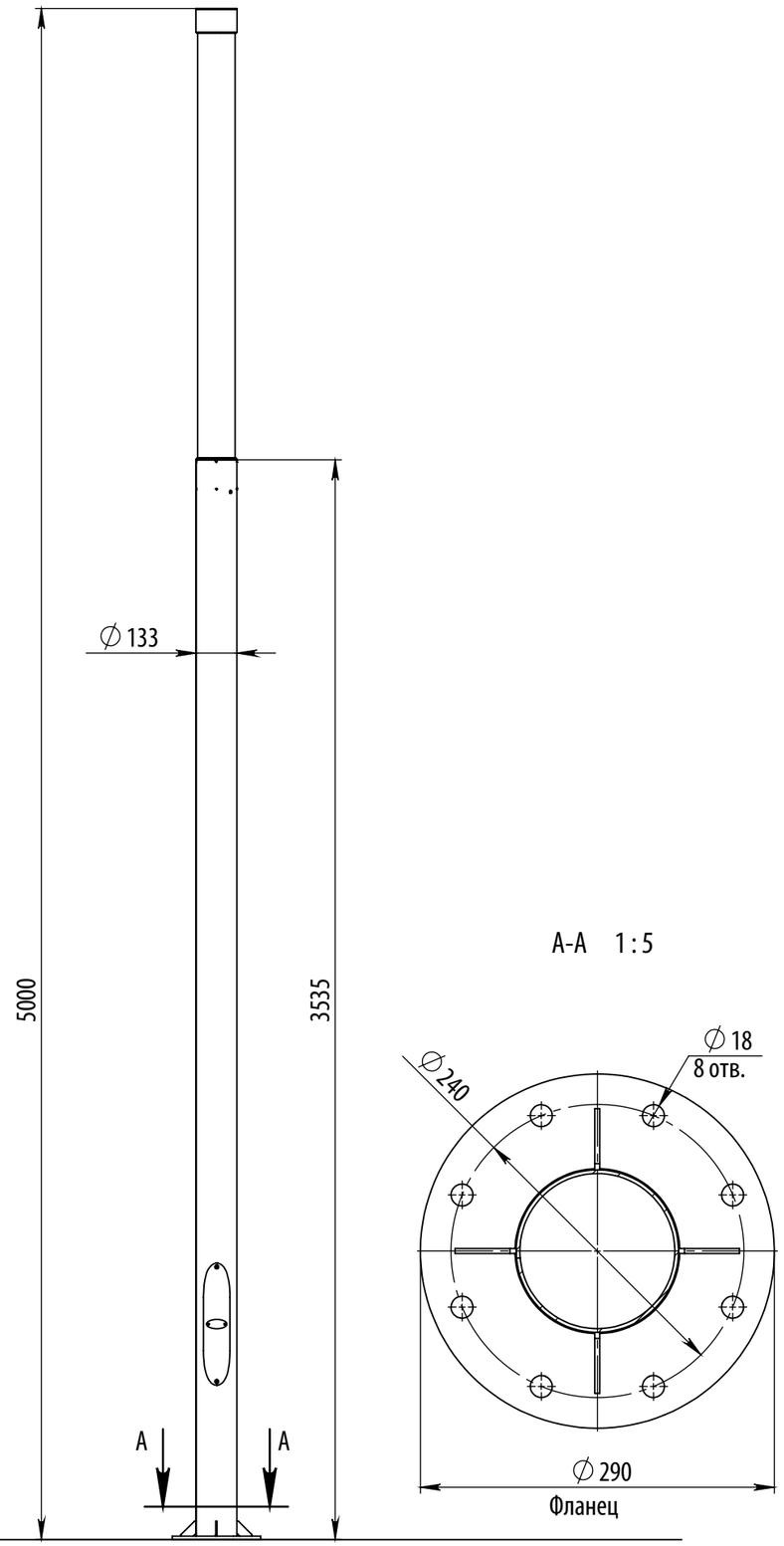

Стрит-Примьер ДТУ-34-5,0